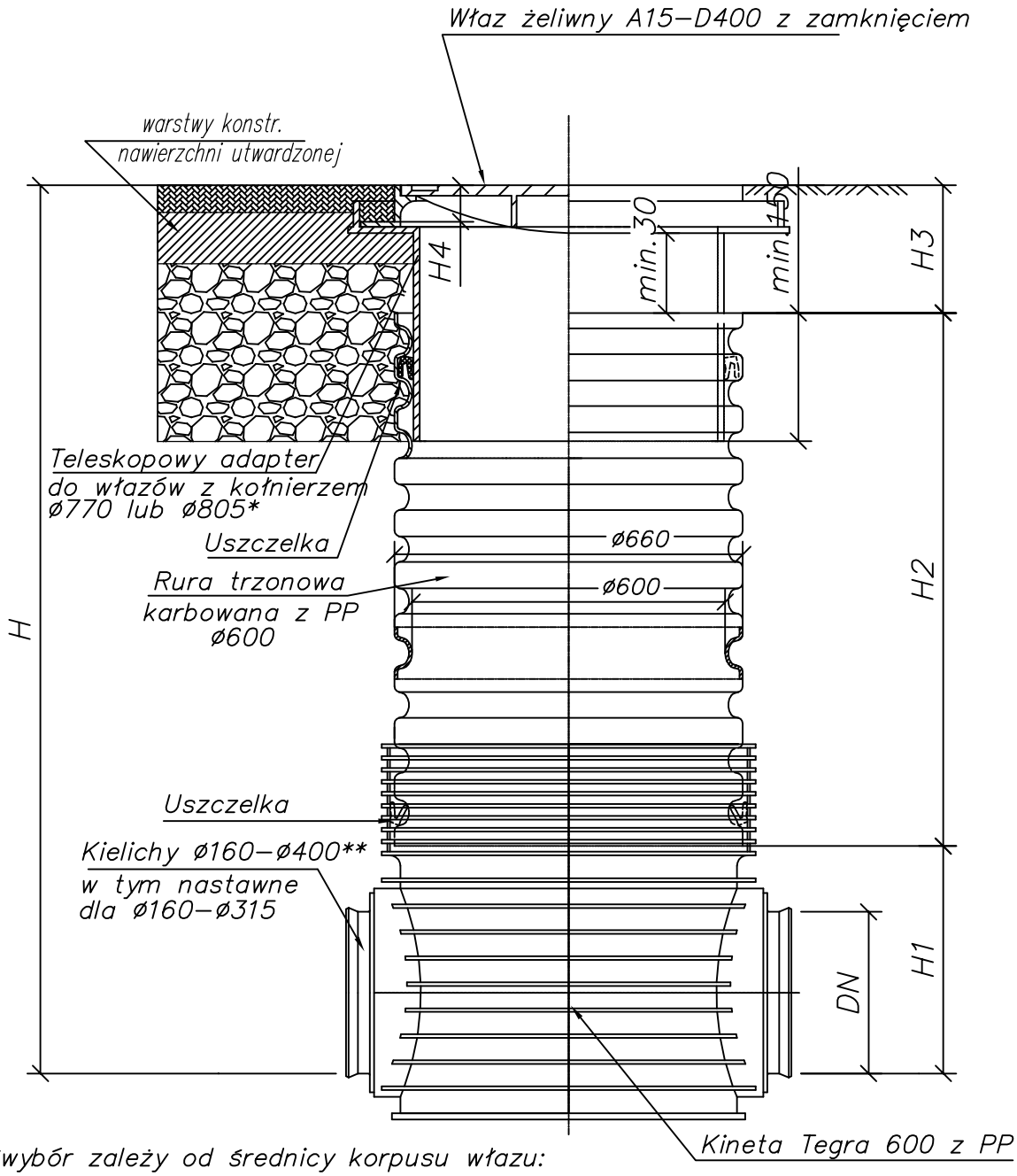

*wybór zależy od średnicy korpusu włazu:
z kołnierzem ø770 dla włazów z korpusem do ø760
z kołnierzem ø805 dla włazów z korpusem > ø760

**kielichy SW do podłączenia systemu rur gładkich z PVC–U
kielichy TW do podłączenia systemu rur Wavin X–Stream

Studzienka inspekcyjna Tegra 600 z teleskopowym adapterem do włazów oraz włazem klasy A15–D400

F.H.-U. Tomasz Stawski ul. Homarowa 15 Bydgoszcz		
Obiekt: BUDOWA SIECI KANALIZACJI SANITARNEJ I SIECI WODOCIĄGOWEJ W RADZIEJOWIE III ETAP		
Treść rys.: STUDZIENKA INSPEKCYJNA TEGRA 600		
Stadium: PROJEKT BUDOWLANY - WYKONAWCZY		
Inwestor: GMINA MIASTO RADZIEJÓW woj. kujawsko pomorskie		
Projektant wod-kan: Inż. Krystyna Stawska	Nr uprawnień: NB-7210/229/78	Podpis, data:
Sprawdził wod-kan: Inż. Jerzy Stawski	Nr uprawnień: KI-II-7342-57/97	Podpis, data:
Data: sierpień 2014r.	Skala 1:10	Numer rysunku: 29/II